305135.034СБ

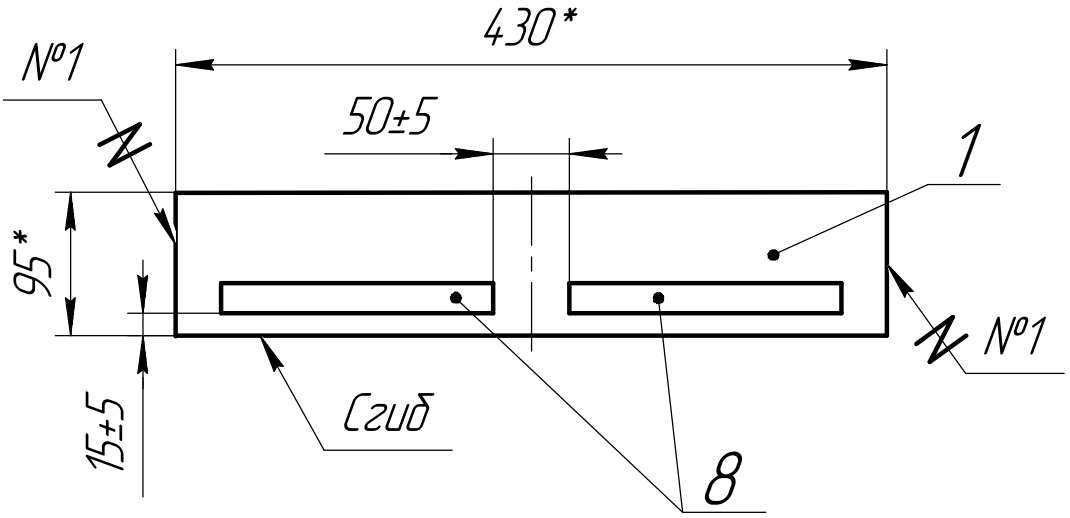

1 *Размеры для справок.

2 Швы выполнять по ГОСТ 12807-2003 нитками армированными поз. 6:

№1 – 1.02.01/301;

№2 – 7.02.01/301.

3 Ленту контактную поз. 8 пришить швом №2 по контуру.

Изм.	Лист	№ докум.	Подп.	Дата

305135.034СБ

Планка 3

Сборочный чертеж

Лит.	Масса	Масштаб
	15 г	1:5
Лист	Листов 1	

ООО "НПО "ИжБС"

Перв. примен. 305135.034

Справ. №

Подп. и дата

Инв. № дубл.

Взам. инв. №

Подп. и дата

Инв. № подл.

Копировал

Формат А4